生産中止図面
２００９／０１

<特殊内容>
便ふたをパール塗装したもの。

＊定格：AC100V-1381W 50/60Hz
・最低必要水圧0.05MPa(10.0L/min流動時)
0.05MPa以下の水圧の場合、ウォシュレットの水勢が弱くなります。
0.03MPa以下の水圧の場合、便器ボウル面の洗浄能力が弱くなります。
・最高水圧は0.75MPaです。
注1：左給水専用品です。
＊塩ビ排水管は別途手配要
＊窓枠などと便ふたの干渉にご注意ください。
便ふたが当たって開ききらないことがあります。
＊給排水位置が適切でないと、止水栓が製品に干渉することがあります。
＊製品背面に電源を設けないでください。
コンセントが製品と干渉し、抜き差しができない場合があります。

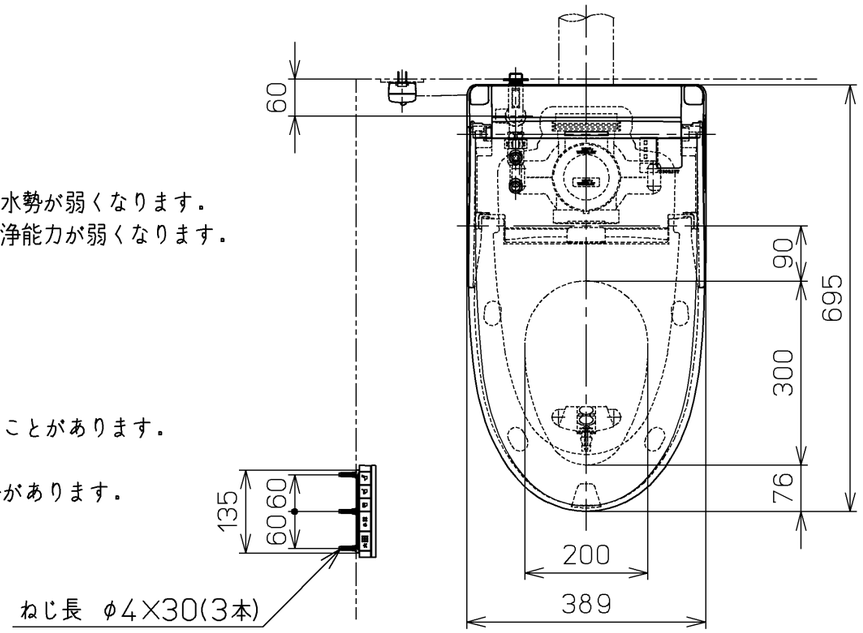

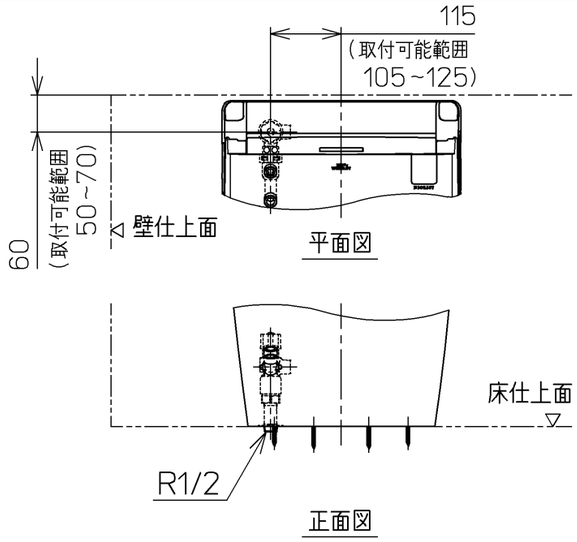

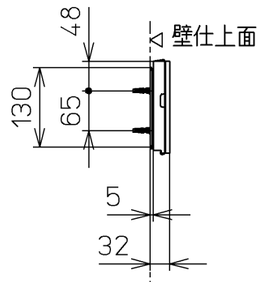

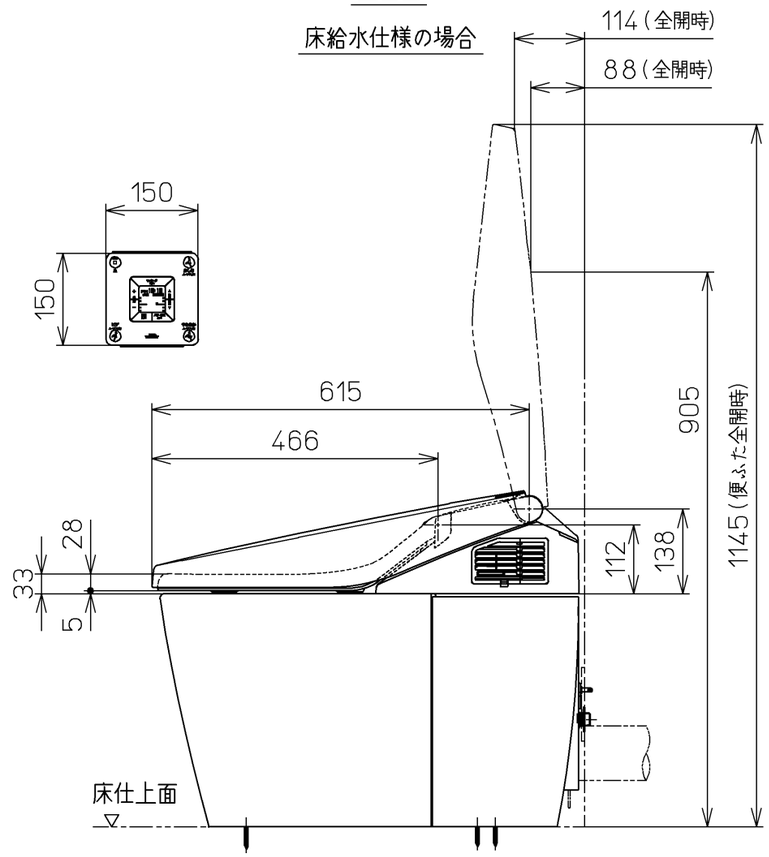

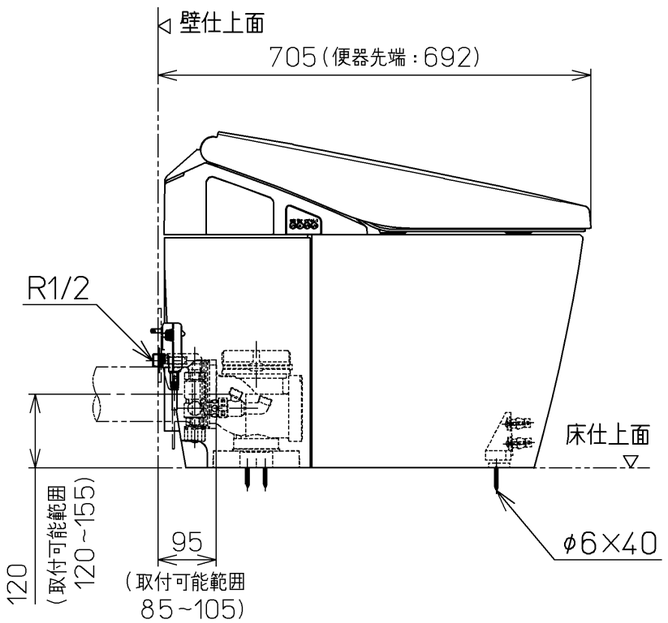

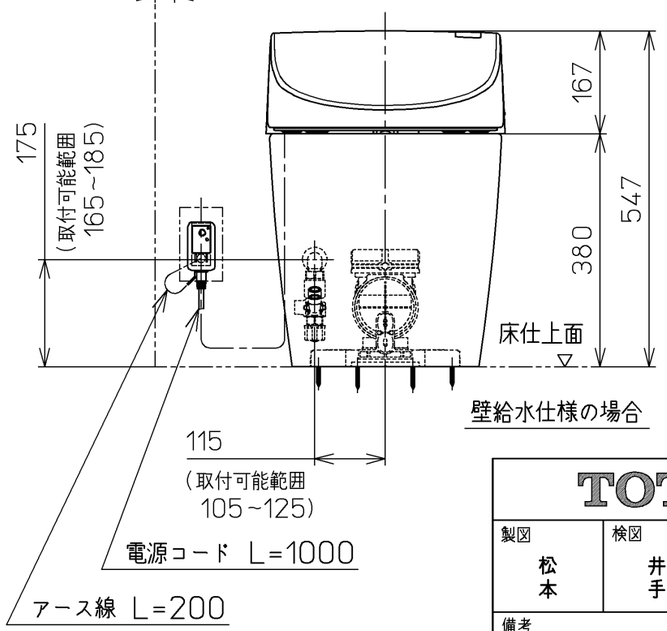

壁給水仕様の場合

TOTO		単位 mm	名称 ウォシュレット一体形便器
製図 松本	検図 井江 手上	日付 08-05-22	尺度 1：10
備考 ネオレストAH2(水道直結式) 一般地・流動兼用，P排水		機能部：TCF9793V9 / 陶器部：CS967BP	品番 CES9793PT9
			図番 CES9793PT9_A0100

A3 ページNo. 1-1 (改)